PPM P3_120

Power meter • Leistungsmesser • Mesureur de puissance • Vermogensmeter
Effektmåler • Instrucciones de instalación • Misuratore di potenza • Miernik mocy

Installation instructions • Installationsanleitung • Instructions d'installation • Installatie-instructies
Installationsvejledning • Medidor de potencia • Istruzioni per l'installazione • Instrukcja instalacji

EU

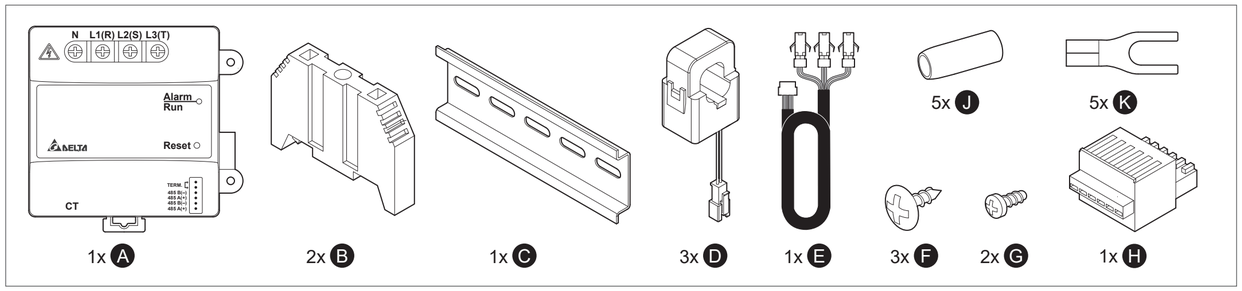

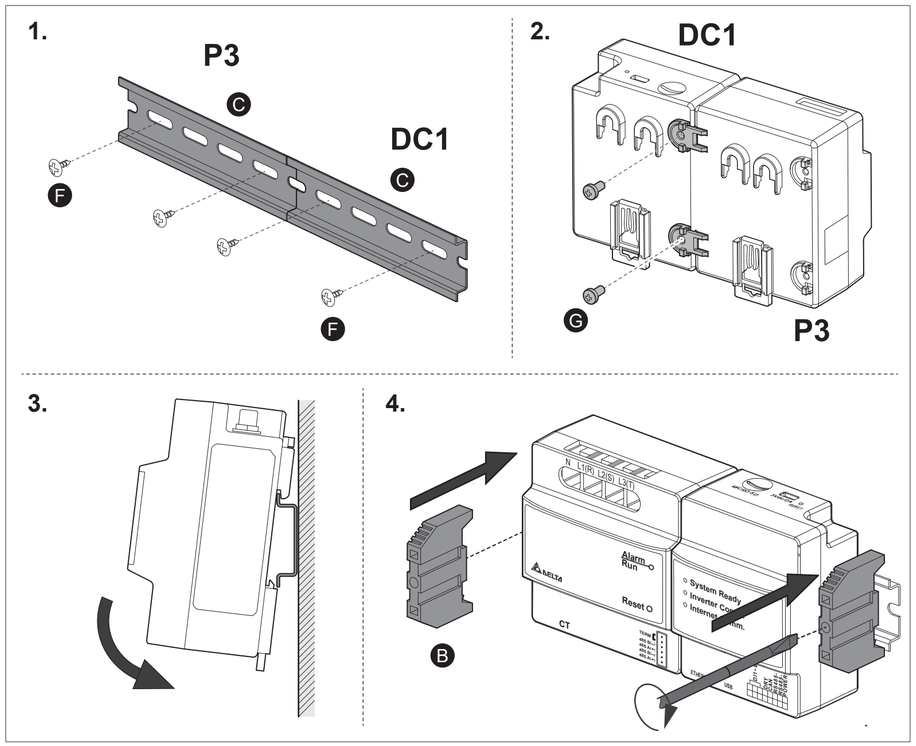

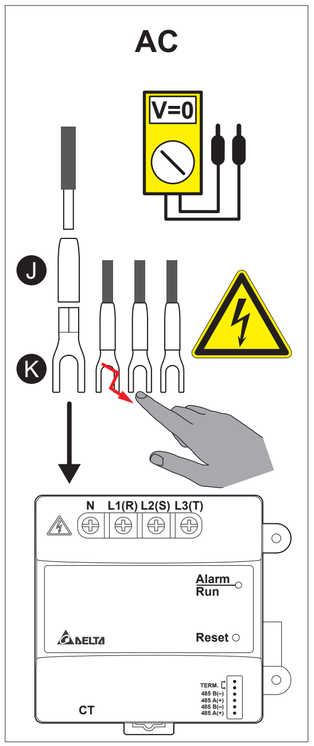

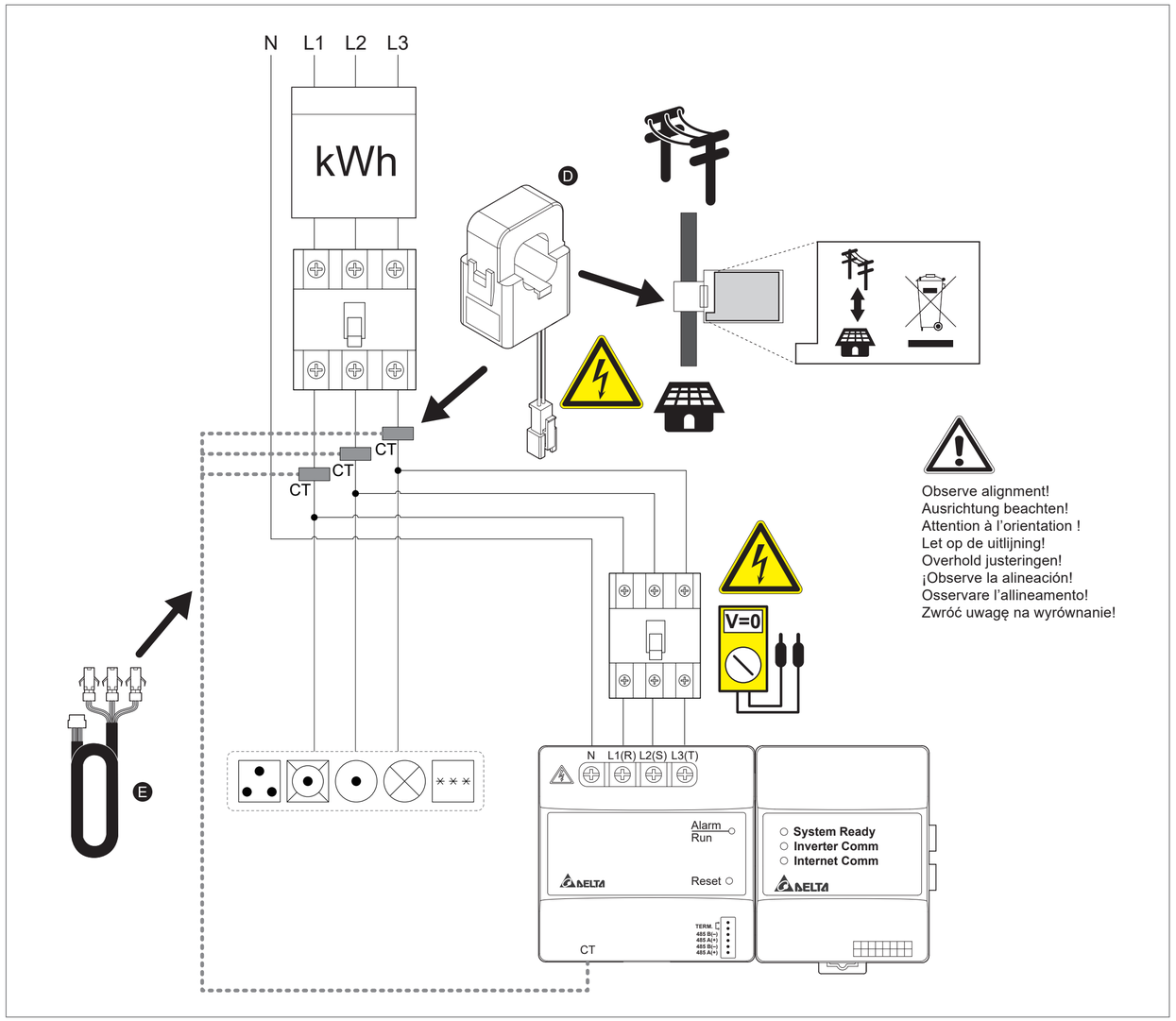

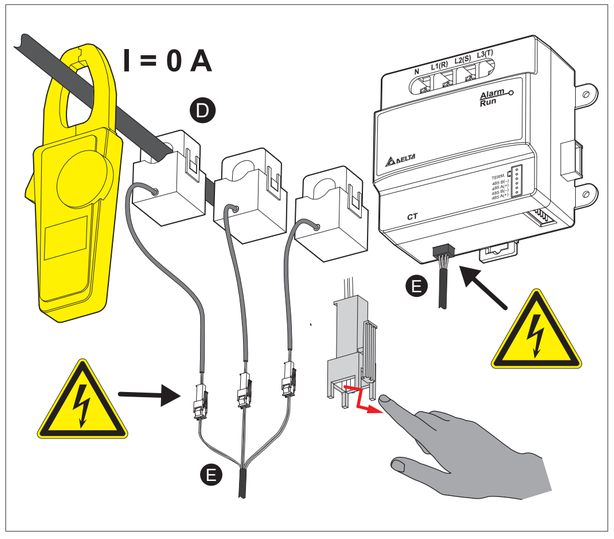

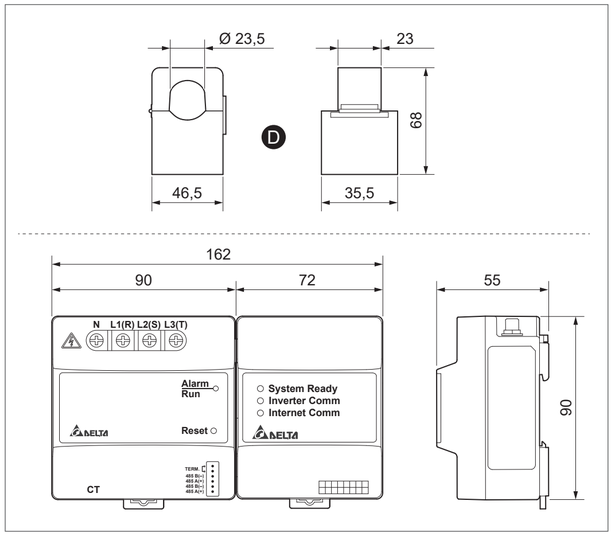

An RS485 cable must be installed between DC1 and P3 if the P3 is not plugged directly into the DC1.
Ein RS485-Kabel zwischen DC1 und P3 muss installiert werden, wenn der P3 nicht direkt auf den DC1 gesteckt ist.
Un câble RS485 entre DC1 et P3 doit être installé si P3 n'est pas directement branché sur DC1.
Er moet een RS485-kabel geïnstalleerd worden tussen DC1 en P3 als de P3 niet rechtstreeks op DC1 is aangesloten.
Der skal installeres et RS485-kabel mellem DC1 og P3, hvis P3 ikke er tilsluttet direkte til DC1.
Debe instalarse un cable RS485 entre el DC1 y el P3 si el P3 no está conectado directamente al DC1.
Se il P3 non è collegato direttamente al DC1, è necessario installare un cavo RS485 tra il DC1 e il P3.
Kabel RS485 musi być zainstalowany pomiędzy DC1 i P3, jeśli P3 nie jest podłączony bezpośrednio do DC1.

CAT5 / CAT6
Ø 7 ... 10 mm; 0,25 ... 1,5 mm²

Shielded twisted-pair cable
Verdrilltes und geschirmtes Kabel
Fils torsadés et blindés
Getwiste en afgeschermde kabel
Snoet og skærmet kabel
Cable retorcido y blindado
Cavo ritorto e schermato
Skręcany i ekranowany kabel

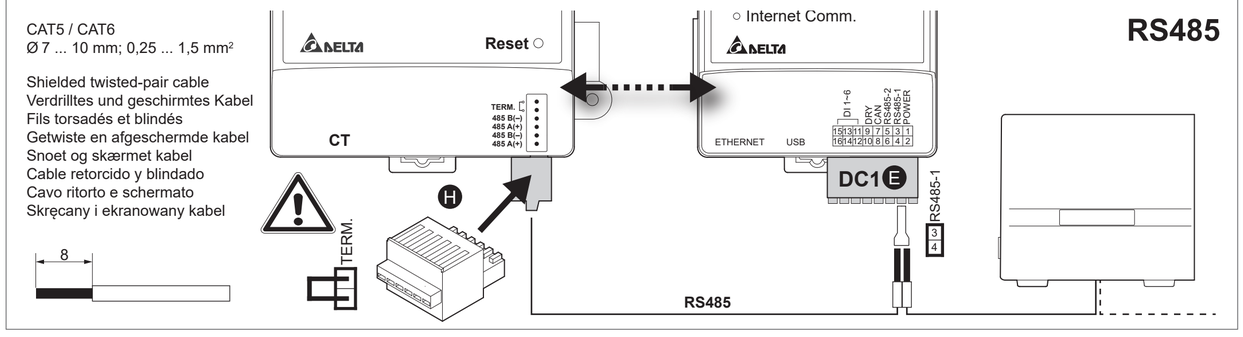

PPM P3_120

Power meter • Leistungsmesser • Mesureur de puissance • Vermogensmeter
Effektmåler • Medidor de potencia • Misuratore di potenza • Miernik mocy

Installation instructions • Installationsanleitung • Instructions d‘installation • Installatie-instructies
Installationsvejledning • Instrucciones de instalación • Istruzioni per l‘installazione • Instrukcja instalacji

EU

DANGER (EN)

Electric shock
Life-threatening currents and voltages may be present on the AC cable.
- ► Installation by trained electricians only.
- ► De-energize the installation area and check that no voltage is present.
- ► Always observe the local safety regulations for connecting the P3.
- ► Follow the installation instructions supplied with the DC1 data collector.

LED

red	constant	Hardware failure
	blinking	No communication with DC1
green	constant	Normal operation
	blinking	Communication with DC1 is being established

EU Declaration of Conformity
Delta Electronics (Netherlands) B.V. hereby declares that this device conforms to the applicable directives and standards.
The full text of the EU Declaration of Conformity is available at: solarsolutions.delta-emea.com.

Instructions for Disposal of the Device
Delete all personal data from the device before you dispose of it. To do this, reset the device to the factory settings.
The device must not be disposed of as standard household waste, but in accordance with the applicable electronic waste disposal regulations of your country or region.

GEFAHR (DE)

Elektrischer Schlag
Am AC-Kabel können lebensgefährliche Ströme und Spannungen anliegen.
- ► Installation nur durch ausgebildete Elektroinstallateure.
- ► Den Installationsbereich spannungsfrei schalten und auf Spannungsfreiheit prüfen.
- ► Immer die örtlichen Sicherheitsbestimmungen für den Anschluss des P3 beachten.
- ► Die mit dem DC1 Datenkollektor gelieferten Installationsanweisungen beachten.

LED

rot	konstant	Hardwarefehler
	blinkt	Keine Kommunikation mit DC1
grün	konstant	Normalbetrieb
	blinkt	Kommunikation mit DC1 wird aufgebaut

EU-Konformitätserklärung
Hiermit erklärt Delta Electronics (Netherlands) B.V, dass dieses Gerät der Funkanlagenrichtlinie 2014/53/EU entspricht.
Der vollständige Text der EU-Konformitätserklärung ist unter der folgenden Internetadresse verfügbar: solarsolutions.delta-emea.com.

Hinweise zur Entsorgung des Gerätes
Löschen Sie alle persönlichen Daten von dem Gerät, bevor Sie es entsorgen lassen. Setzen Sie dazu das Gerät auf die Werkseinstellungen zurück.
Das Gerät darf nicht als normaler Hausmüll entsorgt werden, sondern muss gemäß den in Ihrem Land oder Ihrer Region geltenden Vorschriften für Elektronikschrott entsorgt werden.

DANGER (FR)

Choc électrique
Des courants et des tensions potentiellement mortels peuvent être présents sur le câble AC.
- ► Ne confier l‘installation qu‘à des installateurs électriques qualifiés.
- ► Mettre la zone d‘installation hors tension et vérifier l’absence de tension.
- ► Toujours respecter les règles de sécurité locales pour le raccordement du P3.
- ► Suivre les instructions d’installation fournies avec le collecteur de données DC1.

LED

rouge	permanence	Erreur matérielle
	clignote	Pas de communication avec DC1
verte	permanence	Fonctionnement normal
	clignote	Communication avec DC1 en cours d’établissement

Déclaration de conformité UE
Par la présente, Delta Electronics (Netherlands) B.V. déclare que cet appareil est conforme aux directives et normes en vigueur.
Le texte intégral de la déclaration de conformité UE est disponible à l’adresse suivante : solarsolutions.delta-emea.com.

Consignes relatives à la mise au rebut de l‘appareil
Effacez toutes les données personnelles de l’appareil avant de le mettre au rebut. Pour ce faire, réinitialisez l’appareil aux réglages d’usine.
Ne pas éliminer l’onduleur avec les déchets ménagers, mais se conformer aux consignes d’élimination des déchets électriques et électroniques en vigueur dans le pays ou la région concerné(e).

GEVAAR (NL)

Elektrische schok
Op de AC-kabel kunnen gevaarlijke stromen en spanningen staan.
- ► Installatie alleen door opgeleide elektriciens.
- ► Maak het installatiegebied spanningsloos en controleer of er geen spanning aanwezig is.
- ► Volg altijd de plaatselijke veiligheidsvoorschriften voor het aansluiten van de P3.
- ► Volg de installatie-instructies die bij het DC1 veldgeheugen geleverd zijn.

LED

rood	constant	Hardwarefout
	knippert	Geen communicatie met DC1
groen	constant	Normale werking
	knippert	Communicatie met DC1 wordt tot stand gebracht

EU-conformiteitsverklaring
Delta Electronics (Netherlands) B.V. verklaart hierbij dat dit apparaat in overeenstemming is met de van toepassing zijnde richtlijnen en normen.
De volledige tekst van de EU-conformiteitsverklaring is beschikbaar op: solarsolutions.delta-emea.com.

Instructies voor het afvoeren van het apparaat
Verwijder alle persoonlijke gegevens van het apparaat voordat u het apparaat laat afvoeren. Dit doet u door de fabrieksinstellingen van het apparaat te herstellen.
Voer de omvormer niet via het huishoudelijke afval af, maar overeenkomstig de voorschriften die in uw land of regio gelden voor het afvoeren van elektrische en elektronische apparatuur.

FARE (DA)

Elektrisk stød
Der kan være farlige strømme og spændinger på vekselstrømskablet.
- ► Installationen må kun udføres af uddannede elektrikere.
- ► Afbryd installationsområdet fra strømforsyningen, og kontrollér, at der ikke er spænding til stede.
- ► Overhold altid de lokale sikkerhedsforskrifter ved tilslutning af P3.
- ► Følg installationsvejledningen, der følger med DC1-dataindsamleren.

LED

rød	konstant	Hardwarefejl
	blinker	Ingen kommunikation med DC1
grøn	konstant	Normal drift
	blinker	Kommunikation med DC1 er ved at blive etableret

EU-overensstemmelseserklæring
Delta Electronics (Netherlands) B.V. erklærer hermed, at dette apparat er i overensstemmelse med de gældende direktiver og standarder.
Eu-overensstemmelseserklæringens komplette tekst findes på følgende internetadresse: solarsolutions.delta-emea.com.

Instruktioner for bortskaffelse af enheden
Slet alle personlige data fra enheden, før du bortskaffer den. For at gøre dette skal du nulstille enheden til fabriksindstillingerne. Inverteren må ikke bortskaffes sammen med almindeligt husholdningsaffald, men skal bortskaffes i overensstemmelse med de gældende nationale eller regionale affaldsforskrifter for elektroskrot.

PELIGRO (ES)

Descarga eléctrica
Puede haber corrientes y tensiones peligrosas en el cable de CA.
- ► Instalación sólo por electricistas cualificados.
- ► Desconecte la zona de instalación de la red eléctrica y compruebe que no haya tensión.
- ► Respete siempre las normas de seguridad locales para conectar el P3.
- ► Siga las instrucciones de instalación suministradas con el colector de datos DC1.

LED

rojo	constantemente	Error de hardware
	parpadea	No hay comunicación con DC1
verde	constantemente	Funcionamiento normal
	parpadea	Se está estableciendo la comunicación con DC1.

Declaración de conformidad de la UE
Delta Electronics (Netherlands) B.V. declara por la presente que este dispositivo cumple las directivas y normas aplicables.
El texto completo de la Declaración de conformidad de la UE está disponible en: solarsolutions.delta-emea.com.

Instrucciones para la eliminación del dispositivo
Elimine todos los datos personales del dispositivo antes de eliminarlo. Para ello, restablezca el dispositivo a la configuración de fábrica.
No elimine el inversor con la basura doméstica. Elimínelo conforme a las disposiciones de eliminación para dispositivos eléctricos de su país o región.

PERICOLO (IT)

Scossa elettrica
Sul cavo CA possono essere presenti correnti e tensioni pericolose.
- ► L‘installazione deve essere eseguita solo da elettricisti qualificati.
- ► Scollegare l‘area di installazione dall‘alimentazione e verificare l‘assenza di tensione.
- ► Osservare sempre le norme di sicurezza locali per il collegamento del P3.
- ► Seguire le istruzioni di installazione fornite con il collettore dati DC1.

LED

rosso	costantemente	Errore hardware
	lampeggia	Nessuna comunicazione con DC1
verde	costantemente	Funzionamento normale
	lampeggia	È in corso la comunicazione con DC1.

Dichiarazione di conformità EU
Delta Electronics (Netherlands) B.V. dichiara che questo apparecchio è conforme alle direttive e agli standard applicabili.
Il testo completo della Dichiarazione di conformità UE è disponibile all’indirizzo: solarsolutions.delta-emea.com.

Istruzioni per lo smaltimento del dispositivo
Eliminare tutti i dati personali dal dispositivo prima di smaltirlo. A tale scopo, ripristinare le impostazioni di fabbrica del dispositivo.
L’inverter non deve essere smaltito insieme ai normali rifiuti domestici, ma conformemente alle disposizioni in materia di smaltimento dei rifiuti elettronici vigenti nel proprio Paese o nella propria regione.

NIEBEZPIECZEŃSTWO (PL)

Porażenie prądem elektrycznym
W kablu AC mogą występować niebezpieczne prądy i napięcia.
- ► Instalacja wyłącznie przez przeszkolonych elektryków.
- ► Odłącz obszar instalacji od źródła zasilania i sprawdź, czy nie występuje napięcie.
- ► Podczas podłączania urządzenia P3 należy zawsze przestrzegać lokalnych przepisów bezpieczeństwa.
- ► Należy postępować zgodnie z instrukcjami instalacji dostarczonymi z kolektorem danych DC1.

LED

czerwony	świeci się	Hardwarefout
	miga	Brak komunikacji z DC1
zielony	świeci się	Normalne działanie
	miga	Trwa nawiązywanie komunikacji z DC1.

EU-conformiteitsverklaring
Delta Electronics (Netherlands) B.V. niniejszym oświadcza, że niniejsze urządzenie jest zgodne z obowiązującymi dyrektywami i normami.
De volledige tekst van de EU-conformiteitsverklaring is beschikbaar op: solarsolutions.delta-emea.com.

Instrukcje dotyczące utylizacji urządzenia
Przed pozbyciem się urządzenia należy usunąć z niego wszystkie dane osobowe. W tym celu należy przywrócić ustawienia fabryczne urządzenia.
Nie utylizować falownika razem z odpadami domowymi, lecz zgodnie z przepisami danego kraju lub regionu obowiązującymi dla elektrozłomu.

Communication	Kommunikation	Kommunikation	Comunicación	RS485
Input voltage range	Eingangsspannungsbereich	Indgangsspændingsområde	Rango de tensión de entrada	95 ... 480 VAC
Nominal voltage	Nennspannung	Nominel spænding	Tensión nominal	230 VAC (3P4W) / 400 VAC (3P3W)
Frequency range	Frequenzbereich	Frekvensområde	Frecuencia	50 / 60 Hz ± 5 Hz
Self consumption	Eigenverbrauch	Strømforbrug	Potencia absorbida	3 W
Current transformer	Stromtransformator	Strømtransformer	Transformador de corriente	300 A
Weight	Gewicht	Vægt	Peso	215 g
Operating temperature range	Betriebstemperaturbereich	Temperaturområde ved drift	Temperatura de funcionamiento	-20 ... +60 °C
Storage temperature range	Lagertemperaturbereich	Temperaturområde ved opbevaring	Temperatura de almacenamiento	-30 ... +70 °C
Relative humidity	Relative Luftfeuchtigkeit	Relativ luftfugtighed	Humedad relativa	30 ... 85%
Degree of protection	Schutzgrad	Grad af beskyttelse	Grado de protección	IP20
Measuring accuracy	Messgenauigkeit	Målenøjagtighed	Precisión de medición	Class I (25 °C)

Communication	Communicatie	Comunicazione	Komunikacja	RS485
Plage de tension d’entrée	Bereik ingangsspanning	Campo di tensione d’ingresso	Zakres napięcia wejściowego	95 ... 480 VAC
Tension nominale	Nominale spanning	Tensione nominale	Napięcie znamionowe	230 VAC (3P4W) / 400 VAC (3P3W)
Plage de fréquence	Frequentiebereik	Gamma di frequenza	Zakres częstotliwości	50 / 60 Hz ± 5 Hz
Autoconsommation	Zelfverbruik	Potenza assorbita	Pobór mocy	3 W
Transformateur de courant	Stroomtransformator	Trasformatore di corrente	Przekładnik prądowy	300 A
Poids	Gewicht	Peso	Waga	215 g
Plage de température de fonctionnement	Bedrijfstemperatuurbereik	Temperatura di esercizio	Zakres temperatur pracy	-20 ... +60 °C
Plage de température de stockage	Temperatuurbereik bij opslag	Temperatura di stoccaggio	Zakres temperatur przechowywania	-30 ... +70 °C
Humidité relative	Relatieve vochtigheid	Umidità relativa	Wilgotność względna	30 ... 85%
Degré de protection	Beschermingsgraad	Grado di protezione	Stopień ochrony	IP20
Précision de mesure	Meetnauwkeurigheid	Precisione di misura	Dokładność pomiaru	Class I (25 °C)

Hinweise zur Entsorgung des Gerätes in Deutschland
Löschen Sie alle persönlichen Daten von dem Gerät, bevor Sie es entsorgen lassen. Setzen Sie dazu das Gerät auf die Werkseinstellungen zurück.
Für Gewerbetreibende: Bei Fragen zur Entsorgung dieses Gerätes nach ElektroG wenden Sie sich bitte an die Firma Take-e-way: https://www.take-e-way.de/leistungen/elektrogesetz-weee-elektrog/b2b-altgeraete-ruecknahme-entsorgung

Für Privatpersonen: Besitzer von Altgeräten aus privaten Haushalten können diese bei den Sammelstellen der öffentlich-rechtlichen Entsorgungsträger oder bei den von Herstellern oder Vertreibern im Sinne des ElektroG eingerichteten Rücknahmestellen unentgeltlich abgeben.

FR Tout les papiers se trient et se recyclent, y compris tous les documents fournis avec cet appareil.

© Copyright – Delta Electronics (Netherlands) B.V. – All rights reserved. All information and specifications can be modified without prior notice.
Authorized representative for this product in the EU: Delta Electronics (Netherlands) B.V. • Zandsteen 15 • 2132 MZ Hoofddorp • Netherlands
P3 Power Meter QIG EU V1 XX 2023-11-30.